Фрагмент плана в осях 1-15, А-Д

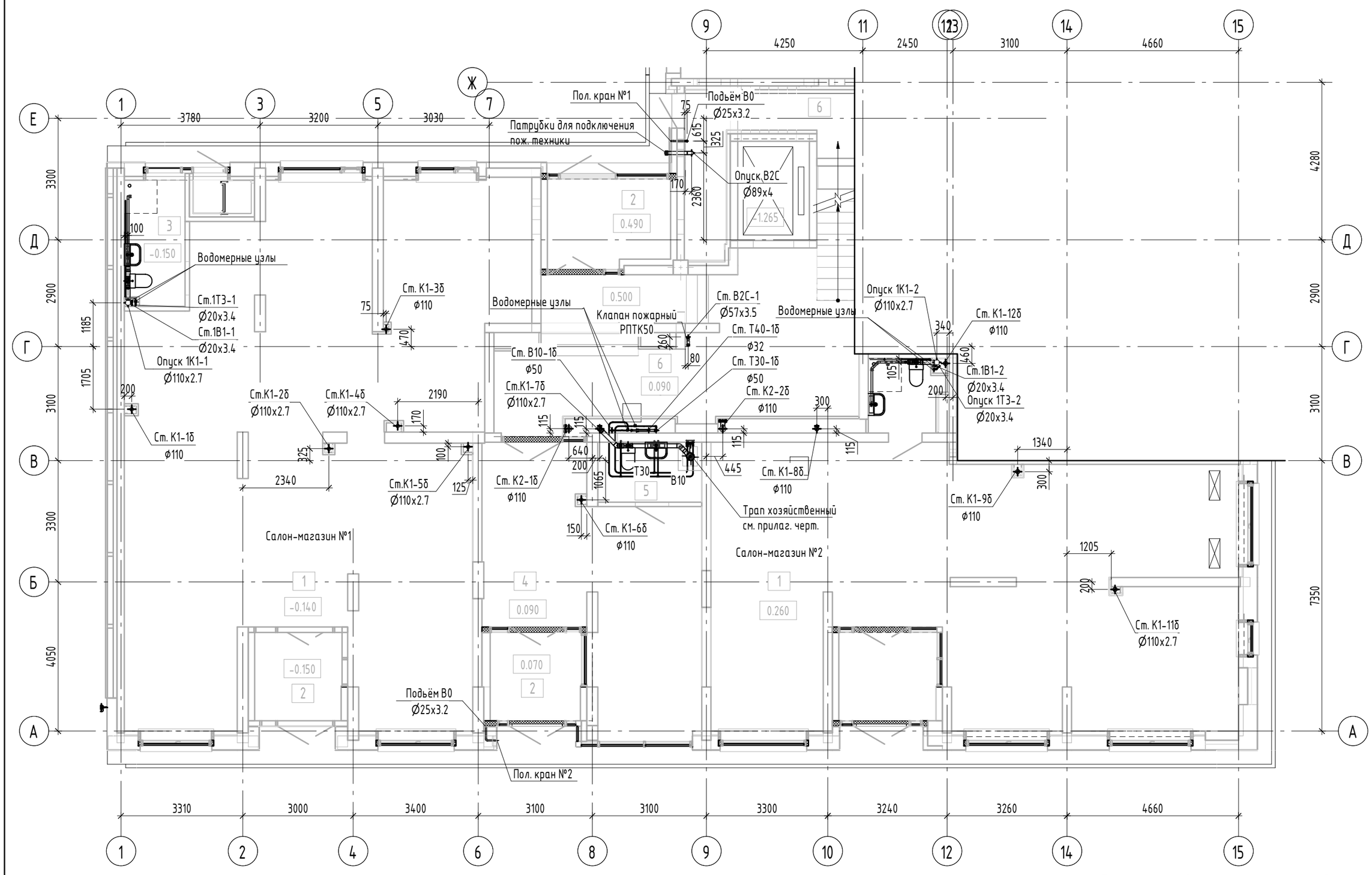

Фрагмент плана в осях 9-15, Г-Р

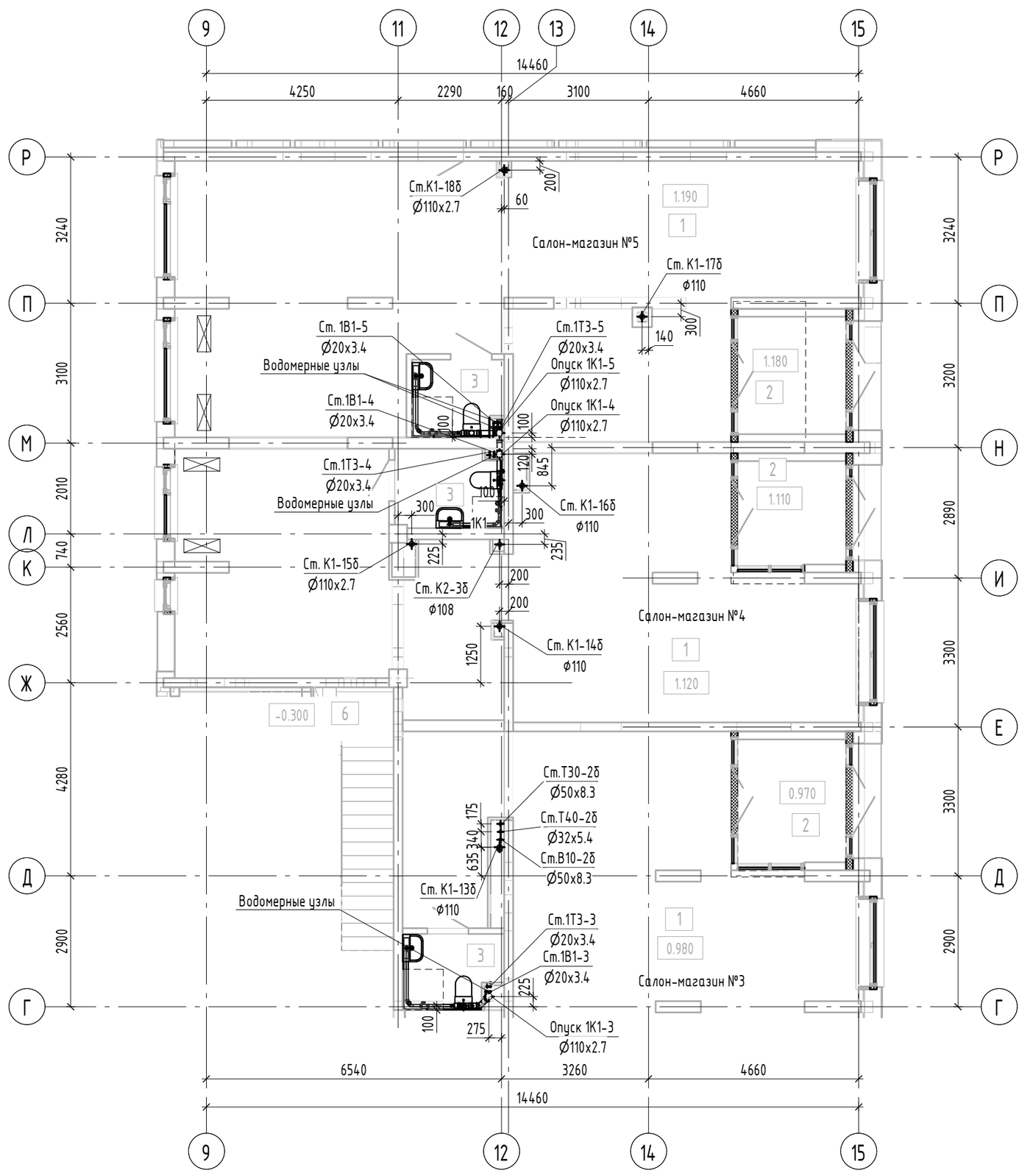

Экспликация встроенных помещений

Номер помещения	Наименование	Площадь, м²	Кат. помещения
Выставочный салон-магазин №1			
1	Выставочный зал	127.71	
2	Тамбур	6.08	
3	Санузел с мойкой уборочного инвентаря	5.56	
Итого		139.35	

Экспликация общедомовых помещений

Номер помещения	Наименование	Площадь, м²	Кат. помещения
2	Тамбур	14.54	
4	Тамбур	32.01	
5	Санузел с мойкой уборочного инвентаря	4.70	
6	Лестничная клетка	48.77	
Итого		100.02	

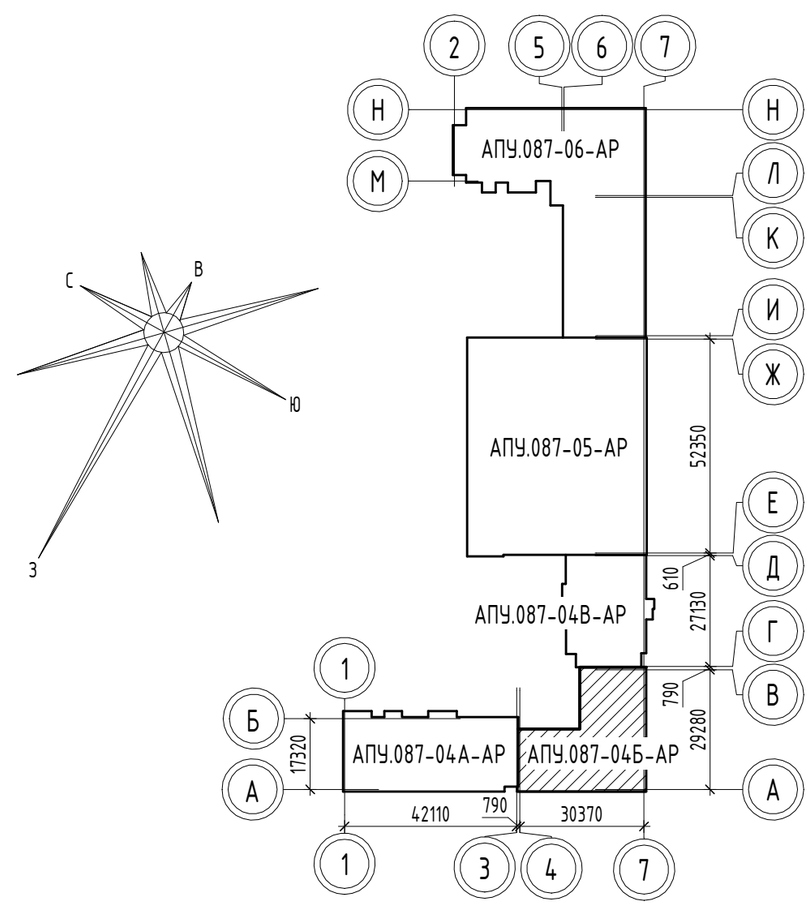

Примечания

1. Привязку подводок систем ВК к приборам разработан в разделе АР.
2. Устанавливаются приборы, показанные на плане сплошными линиями..
3. В местах подключения неустанавливаемых приборов установить заглушки.
4. Узел расположения пожарных патрубков и поливочного крана на фасаде здания см. разд. АР.
5. За относительную отметку 0,000 принята абсолютная отметка 278,67.

Изм.	Кол.уч.	Лист	№ док.	Подп.	Дата
1	-	зам.	212-22		05.22
Разраб.		Демченко			12.01.22
Проверил		Алексеенко			15.01.22
Нач. отд.		Алексеенко			15.01.22
Н. контр.		Ташлыков			15.01.22

АПУ.087-04Б-ВК

Жилые дома со встроенными помещениями общественного назначения, многоуровневой автостоянкой и встроенной трансформаторной подстанцией в квартале улиц Ползунова-Замятина Даниловская-Краснофлотцев в Орджоникидзевском районе г. Екатеринбурга. 2 очередь строительства

9-этажная блок секция №4Б

Стадия	Лист	Листов
Р	10	

План 1 этажа с сетями водопровода и канализации

АО "Корпорация "Атомстройкомплекс"

Согласовано: Каткова, Бородина; Терновая, Рогожкина

Взам. инв. №

Подп. и дата

Инв. № подл.

Формат А2